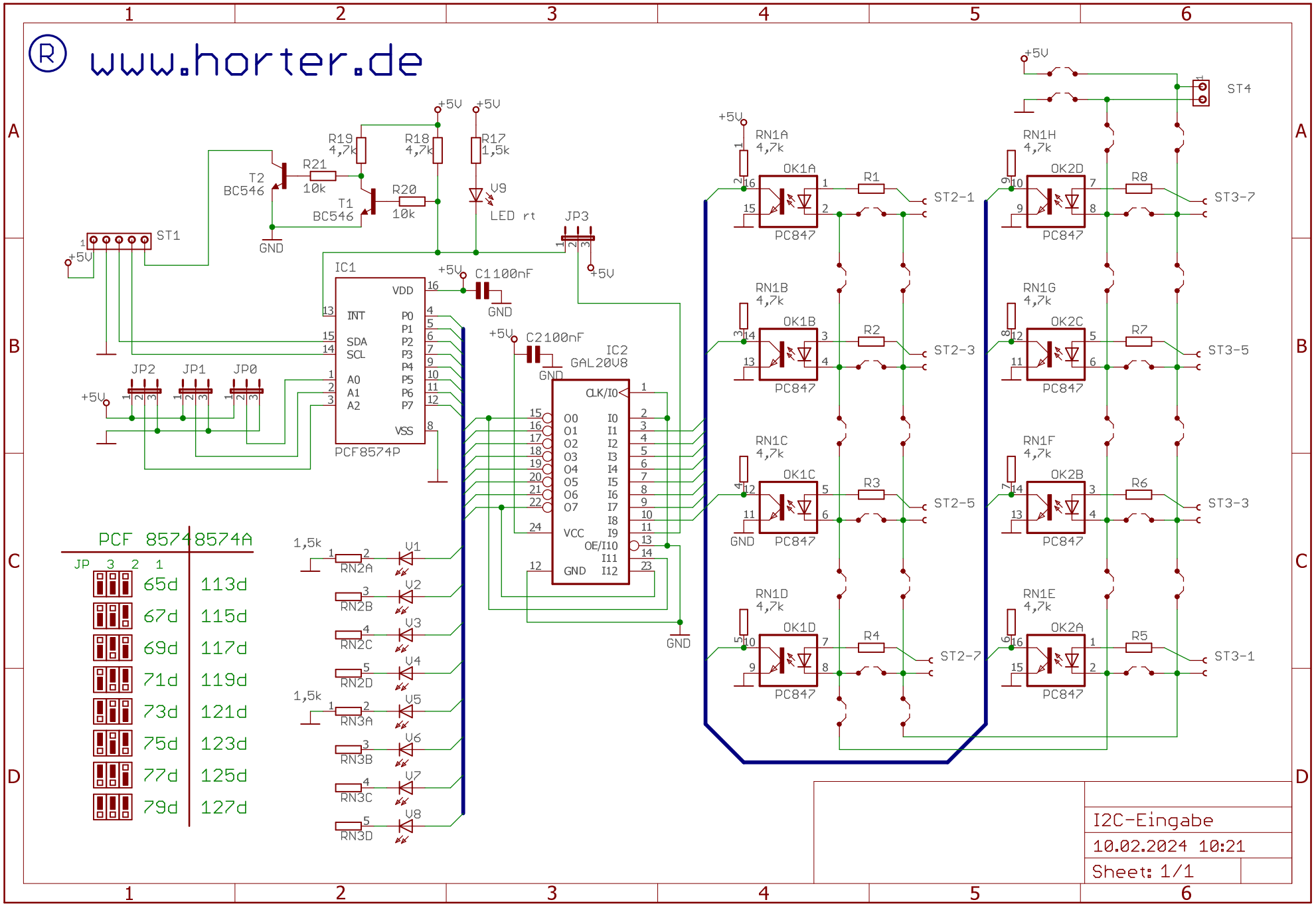

I2C-Eingabe

10.02.2024 10:21

Sheet: 1/1